Original MBT MS-Plattform (Mietartikel)

Die MS-Plattform ist eine auskragende Arbeitsbühne zum An- und Abtrans–port von sämtlichen Bau- und Konstruktions–materialien, für jedes Stockwerk im Wohnungs- und Industriebau. Sie wird mit dem Kran einfach in das gewünschte Stockwerk eingehoben und mit Deckenstützen und DW Verankerungen befestigt. Dank dem Überspannungssystem kann die Konstruktion je nach Typ zwischen 2 bis 3 Tonnen belastet werden. Der Plattformbelag befindet sich auf derselben Höhe wie die Betondecke und ermöglicht somit ein Befahren mit Hubwagen oder Deckentischtransportgeräten. Durch den Faltmechanismus der Tragholme und die Geländerkippvorrichtung beansprucht die Bühne ein Minimum an Platz auf Baustelle und Werkhof und kann mit jedem Liefer- und Lastwagen an- und abtransportiert werden. Die Typen “MS-Plattform extrem” können komplett demontiert und in einer Barelle transportiert und gelagert werden. Die verkürzten Montagefüße der “MS-Plattform extrem S” erlauben zudem den Einsatz im Wohnungsbau und wo wenig Platz vorhanden ist. Die MS-Plattform (Standard) kann durch den Faltmechanismus der Tragholme und Geländerkippvorrichtung auf ein Minimum an Platz zusammengeklappt werden. Das Überspannungssystem ermöglicht die hohe Nutzlast von 20 kN (Typ Standard), bzw. bis zu 30 kN (Typ extrem)

- ✓ Auskragende Arbeitsbühne zum An- und Abtransport von Bau- und Konstruktionsmaterialien.
- ✓ Für jedes Stockwerk im Wohnungs- und Industriebau. Mit dem Kran einfach in das gewünschte Stockwerk heben und mit Deckenstützen und DW Verankerungen befestigen.
- ✓ Belastung je nach Typ zwischen 2 bis 3 Tonnen.
- ✓ Plattformbelag eben mit Betondecke.
- ✓ Minimaler Platzbedarf am Bauhof durch Faltmechanismus bzw. Zerlegbarkeit.

TECHNISCHE DATEN

MS-Plattform 4,00 x 1,80 m	
Länge (mit Tragholmen)	7,29 m, davon 3,40 m im Gebäude
Breite	2,23 m
Höhe (mit Überspannung)	1,50 m
freie Arbeitsfläche	4,00 x 1,80 m = 7,20 m²
Transportgröße (L x B x H)	4,15 x 2,44 x 0,53 m
Nutzlast	20 kN (2 t)

MS-Plattform extrem 4,00 x 2,80 m (zerlegbar)	
Länge (mit Tragholmen)	7,32 m, davon 3,45 m im Gebäude
Breite	3,03 m
Höhe (mit Überspannung)	1,53 m
freie Arbeitsfläche	4,00 x 2,74 m = 10,96 m²
Transportgröße (L x B x H)	4,10 x 1,05 x 1,60 m
Nutzlast	30 kN (3 t)

MS-Plattform extrem S 4,00 x 2,80 m (zerlegbar)	
Länge (mit Tragholmen)	5,79 m, davon 3,45 m im Gebäude
Breite	3,03 m
Höhe (mit Überspannung)	1,53 m
freie Arbeitsfläche	4,00 x 2,74 m = 10,96 m²
Transportgröße (L x B x H)	4,10 x 1,05 x 1,60 m
Nutzlast	30 kN (3 t)

MS-Plattform extrem XL 5,50 x 2,80 m (zerlegbar)	
Länge (mit Tragholmen)	9,02 m, davon 3,50 m im Gebäude
Breite	3,03 m
Höhe (mit Überspannung)	1,83 m
freie Arbeitsfläche	5,48 x 2,74 m = 15,02 m²
Transportgröße (L x B x H)	5,50 x 1,05 x 1,90 m
Nutzlast	30 kN (3 t)

elea gmbh BEFESTIGUNGSVARIANTEN

MS-PLATTFORM EXATREM S, MS-PLATTFORM EXTREM XL

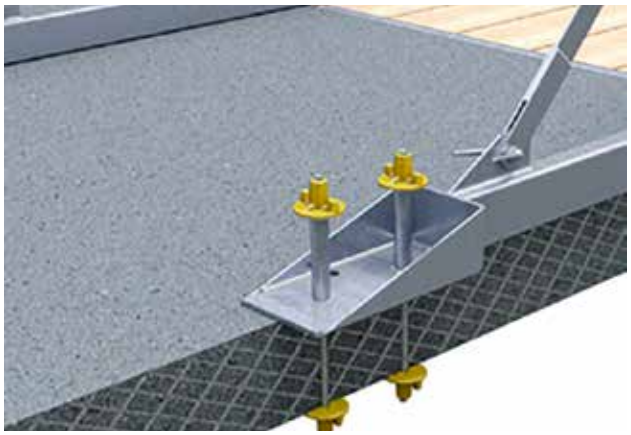

Var. 01
Befestigung mit 2x DW-Stäben

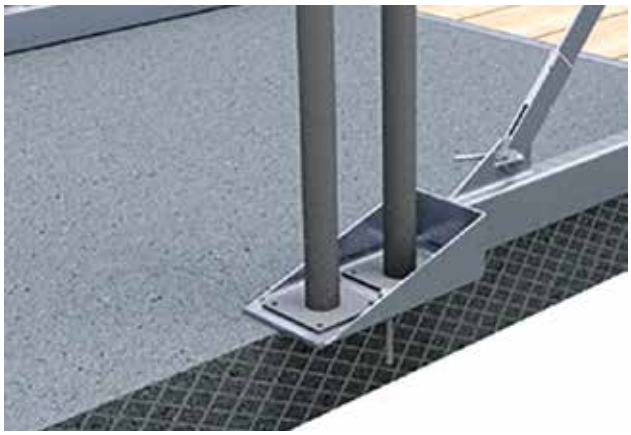

Var. 02
Befestigung mit 2x Deckenstützen und 1x Anker

MS-PLATTFORM, MS-PLATTFORM EXTREM

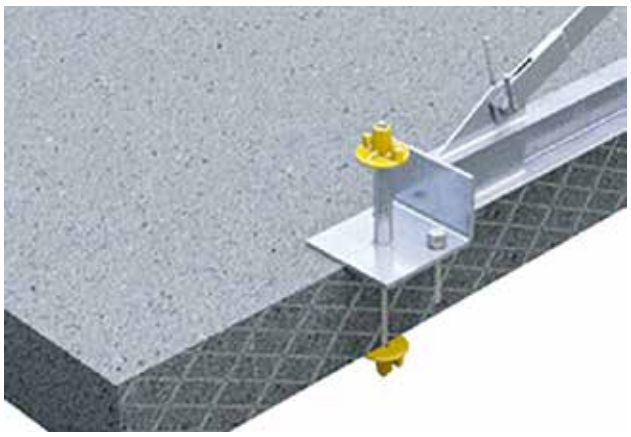

Var. 03
Befestigung mit 1x DW-Stab und 1x Anker

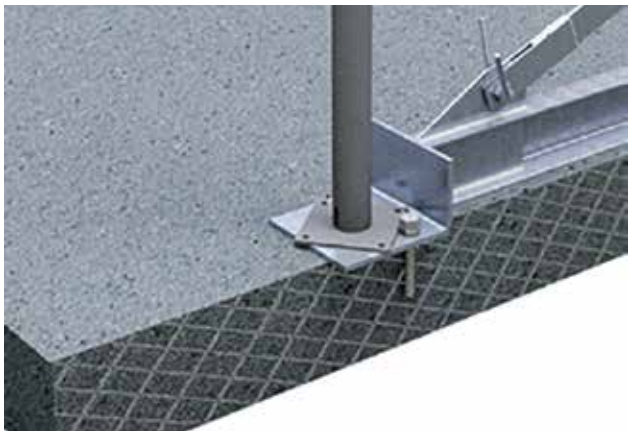

Var. 04
Befestigung mit 1x Deckenstütze und 1x Anker

PRODUKTTEILE

Art.Nr.	Beschreibung	Art.Nr.	Beschreibung
4350	MS-Plattform 4,00 x 1,80 m	4356	MS-Plattform extrem XL 5,50 x 2,80 m (zerlegbar)
4355	MS-Plattform extrem 4,00 x 1,80 m (zerlegbar)	4356-RB	Riffelblech 2,70 x 1,35 m für 4356
4355-RB	Riffelblech 2,70 x 1,33 m für 4355 und 4357	4357	MS-Plattform extrem S 4,00 x 2,80 m (zerlegbar)

ARBEITSSCHRITTE

1. Tragholme und Grundrahmen verschrauben
2. Überspannungspfosten einsetzen
3. Zugbänder montieren
4. Seitenschutz aufklappen
5. Frontseitenschutz einstecken
6. Plattform mit Baukran direkt an Betonkante versetzen
7. Tragholme ausrichten (bündiges Aufliegen, rechter Winkel zur Betonkante
8. Je nach Befestigungsvariante Tragholme mit Betondecke verschrauben

SICHERHEITSINFORMATIONEN

- ✓ Nutzlast maximal 20 kN (= 20 t) - Art.Nr. 4350
  Nutzlast maximal 30 kN (= 30 t) - Art.Nr. 4356.
- ✓ Betondruckfestigkeit mind. 80 % (C25/30).
- ✓ Minimale Deckenstärke gemäß Befestigungsvariante.
- ✓ Aufbau- und Verwendungsanleitung beachten.
- ✓ Es sind die einschlägigen Bestimmungen der jeweils gültigen Fassung der BauV einzuhalten.